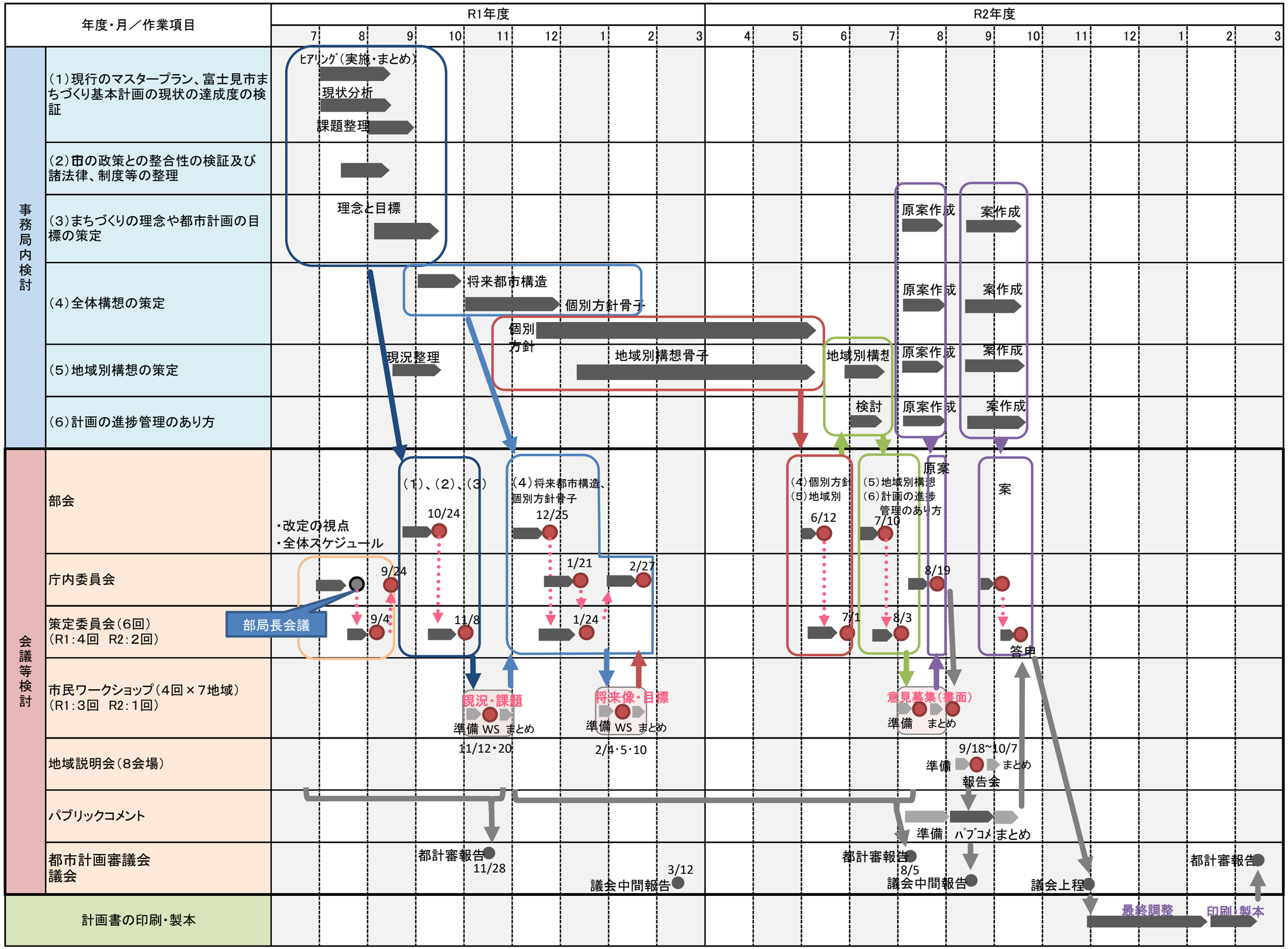
年度・月／作業項目
R1年度
R2年度
7 8 9 10 11 12 1 2 3 4 5 6 7 8 9 10 11 12 1 2 3
事務局内検討
(1)現行のマスタープラン、富士見市まちづくり基本計画の現状の達成度の検証
ヒアリング（実施・まとめ）
現状分析
課題整理
(2)市の政策との整合性の検証及び諸法律、制度等の整理
(3)まちづくりの理念や都市計画の目標の策定
理念と目標
原案作成
案作成
(4)全体構想の策定
将来都市構造
個別方針骨子
個別方針
原案作成
案作成
(5)地域別構想の策定
現況整理
地域別構想骨子
地域別構想
原案作成
案作成
(6)計画の進捗管理のあり方
検討
原案作成
案作成
会議等検討
部会
・改定の視点
・全体スケジュール
(1)、(2)、(3)
10/24
(4)将来都市構造、個別方針骨子
12/25
(4)個別方針
(5)地域別
6/12
(5)地域別構想
(6)計画の進捗管理のあり方
7/10
原案
案
庁内委員会
9/24
1/21
2/27
8/19
策定委員会（6回）
（R1：4回　R2：2回）
部局長会議
9/4
11/8
1/24
7/1
8/3
答申
市民ワークショップ（4回×7地域）
（R1：3回　R2：1回）
現況・課題
準備 WS まとめ
11/12・20
将来像・目標
準備 WS まとめ
2/4・5・10
意見募集（書面）
準備 まとめ
地域説明会（8会場）
9/18~10/7
準備
まとめ
報告会
パブリックコメント
準備 パブコメ まとめ
都市計画審議会
議会
都計審報告
11/28
議会中間報告
3/12
都計審報告
8/5
議会中間報告
議会上程
都計審報告
計画書の印刷・製本
最終調整
印刷・製本