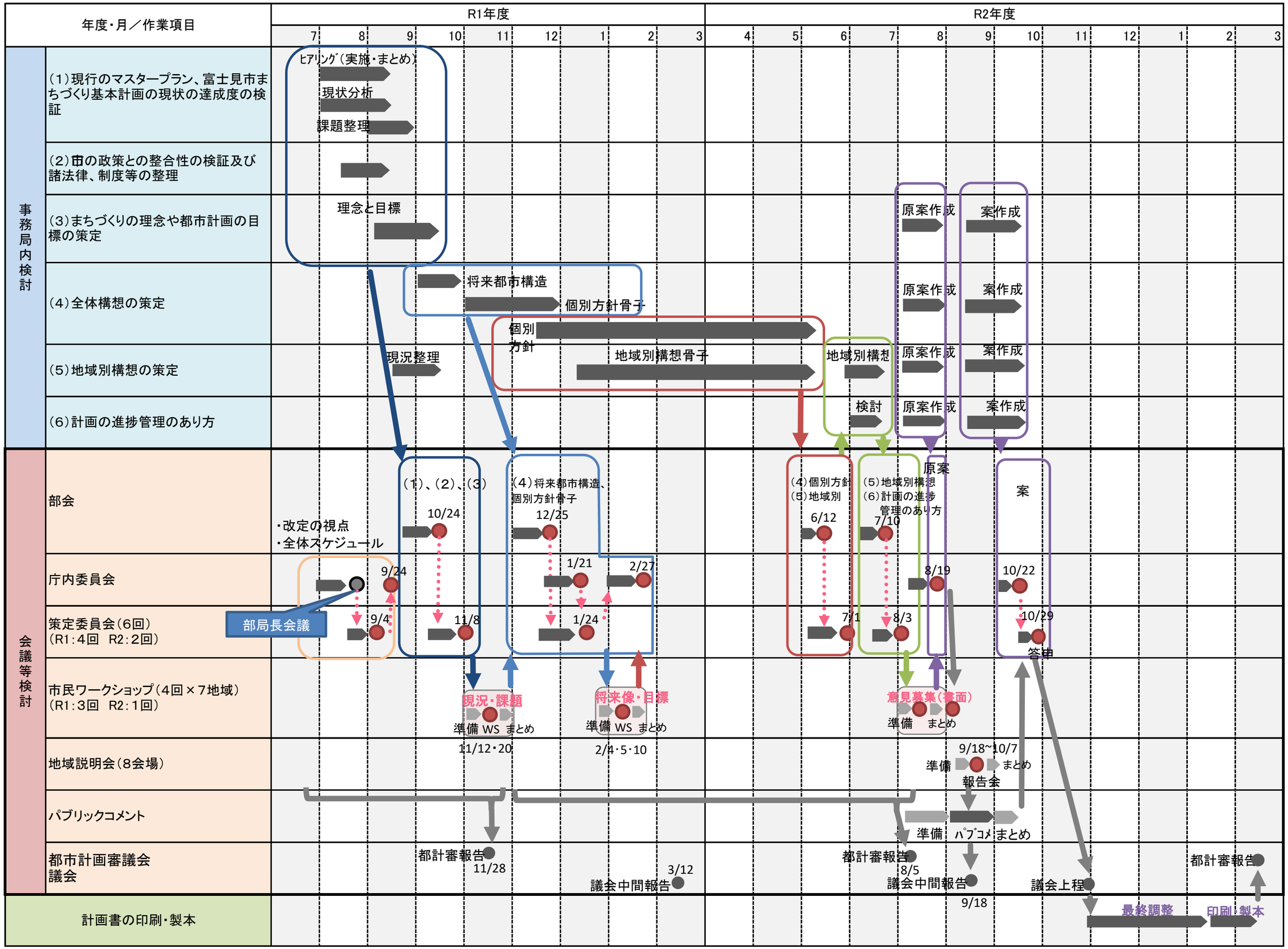
年度・月／作業項目
R1年度
R2年度
7 8 9 10 11 12 1 2 3 4 5 6 7 8 9 10 11 12 1 2 3
事務局内検討
(1)現行のマスタープラン、富士見市まちづくり基本計画の現状の達成度の検証
ヒアリング（実施・まとめ）
現状分析
課題整理
(2)市の政策との整合性の検証及び諸法律、制度等の整理
(3)まちづくりの理念や都市計画の目標の策定
理念と目標
原案作成
案作成
(4)全体構想の策定
将来都市構造
個別方針骨子
個別方針
(5)地域別構想の策定
現況整理
地域別構想骨子
地域別構想
(6)計画の進捗管理のあり方
検討
会議等検討
部会
・改定の視点
・全体スケジュール
(1)、(2)、(3)
10/24
(4)将来都市構造、個別方針骨子
12/25
(4)個別方針
(5)地域別
6/12
(5)地域別構想
(6)計画の進捗管理のあり方
7/10
原案
案
庁内委員会
9/24
1/21
2/27
8/19
10/22
策定委員会（6回）
（R1：4回　R2：2回）
部局長会議
9/4
11/8
1/24
7/1
8/3
10/29
答申
市民ワークショップ（4回×7地域）
（R1：3回　R2：1回）
現況・課題
準備 WS まとめ
11/12・20
将来像・目標
準備 WS まとめ
2/4・5・10
意見募集（書面）
準備 まとめ
地域説明会（8会場）
9/18~10/7
準備
まとめ
報告会
パブリックコメント
準備 パブコメ まとめ
都市計画審議会
議会
都計審報告
11/28
議会中間報告
3/12
都計審報告
8/5
議会中間報告
9/18
議会上程
都計審報告
計画書の印刷・製本
最終調整
印刷・製本